2022

MODE D'EMPLOI BEEBOOL OXYGO

OXYGO
MOBILITÉ VERTE

MODE D’EMPLOI BEEBOOL OXYGO

Chers clients, merci d’avoir acheté un scooter OxyGo. Celui-ci dispose d’une garantie de 5 ans sur le cadre, 3 ans sur le moteur et 2 ans sur la batterie. Pour bénéficier de cette garantie et prolonger la durée de vie de votre scooter, rapportez-vous à ce manuel d’utilisation.

Lorsque vous recevez votre scooter, veuillez inspecter et contrôler celui-ci à la réception afin de relever toute anomalie.

Ce manuel est accessible depuis notre site internet oxygo.fr ou auprès de votre distributeur qui dispose également de tous les articles d’entretien appropriés.

TABLE DES MATIERES

Descriptif du scooter 4

Paramètres techniques 6

La batterie 7

Conditions d'utilisation : 8

Conditions de charge : 10

Conditions de stockage 11

Utilisation de la batterie 12

Illustration de l'installation de la batterie 14

Chargement de la batterie 15

Utilisation et maintenance du contrôleur 17

Instructions de sécurité 18

Suivre les règles de la route et conduire prudemment 18

Instructions de sécurité pour conduire un véhicule électrique 19

Contrôle avant conduite 21

Règles générales 22

Préparation et contrôle de sécurité avant de rouler 23

Démarrage du scooter 23

Réglages et Entretien 25

Exclusions de garantie 27

Dysfonctionnements et dépannage 29

plan éléctrique 30

DESCRIPTIF DU SCOOTER

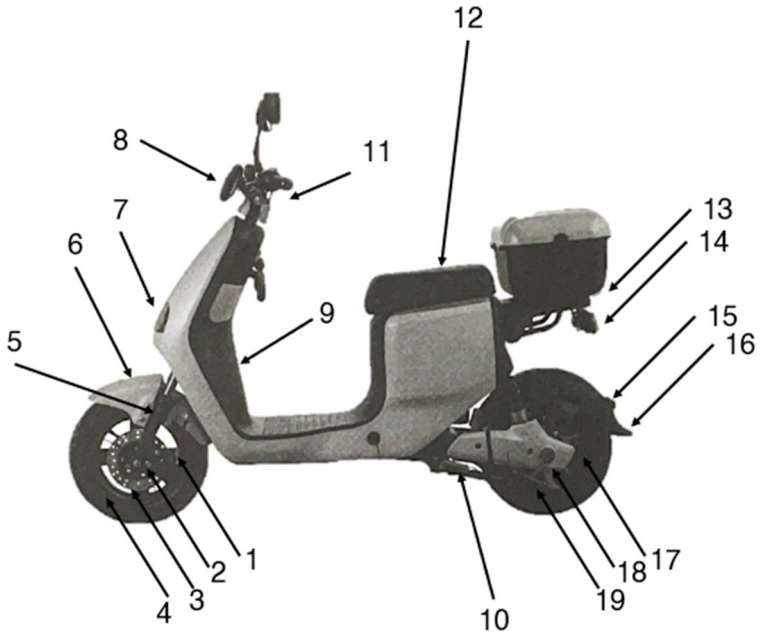

1. Disque de frein avant
2. Axe de roue avant
3. Jante avant
4. Pneu avant
5. Amortisseur avant
6. Garde boue avant
7. Phare avant
8. Guidon
9. Numéro VIN
10. Béquilles
11. Compteur
12. Selle
13. Feu de recul
14. Feu arrière
15. Réflecteur arrière
16. Garde boue arrière
17. Pneu arrière
18. Moteur
19. Fourche arrière

PARAMETRES TECHNIQUES

Eléments	Caractéristiques
Dimension(L*W*H)	1690x700x1050mm
Taille des roues	1230mm
Poids à vide	51kg
Vitesse en cycle économique	25km/h
Autonomie	70km
Consommation d'énergie	1,2kW.h/100km
Charge maximale	100kg
Puissance batterie	48V/20Ah (960W)
Type de batterie	LiFeP04
Type de moteur	AC
Puissance moteur	500W
Taux RMP	580r/min
Taux V	48V
Sous-tension du contrôleur	42V±0.5V
Surdevise du contrôleur	17A±1A

LA BATTERIE

Le scooter Beebool Oxygo est équipé d'une batterie au lithium 48V/20Ah d'un poids de 10,5Kg

Celle-ci est amovible et peut-être rechargé dans ou hors du scooter sur prise domestique

*Type de batterie, sous réserve du produit réel

● Informations sur l'utilisation de la batterie au lithium

Chaque batterie a sa propre durée de vie ; si le rendement d'utilisation du scooter est fortement en baisse il faut renouveler la batterie.

Avant toute utilisation :

1- N'utilisez que la batterie d'origine du scooter
2- Assurez-vous que celle-ci ne présente aucune anomalie visuelle, qu'elle soit sèche et ne présente pas de chaleur excessive.
3- Avant toute première utilisation, rechargez votre batterie à 100%. Répéter cette opération les 2 à 3 charges suivante. Par la suite, conservez un niveau de charge minimum de 70 à 80% avant votre départ.

CONDITIONS D'UTILISATION :

Utilisez la batterie dans une température ambiante comprise entre -10°C et 45°C.

Ne plongez jamais la batterie dans un liquide tel que l'eau, des boissons ou un liquide corrosif.

Gardez la batterie loin de toute source de chaleur, feu à foyer ouvert et de gaz/liquide inflammable ou explosif.

Empêchez les objets métalliques de pénétrer dans le boîtier de la batterie.

La capacité de la batterie dépend de la température extérieure durant son utilisation. Notez que la capacité de la batterie est de 60% de sa capacité à -10°C, 85% de sa capacité à 0°C et 100% de sa capacité à 25°C.

Si la batterie présente une odeur, une chaleur, une déformation ou une autre anomalie, stoppez l'utilisation immédiatement, isolez la batterie et contactez le SAV.

Avertissement : Les utilisateurs ne doivent pas tenter de réparer la batterie par eux-mêmes. En cas d'anomalie, merci de contacter le SAV pour un diagnostic et une réparation ou un remplacement de la batterie.

La batterie Lithium est un élément électrique sensible pouvant entrainer des dommages ou blessures importantes en cas de mauvaise intervention. Elle nécessite l'intervention d'un professionnel formé et habilité sur ce type de produit.

CONDITIONS DE CHARGE :

1- N'utilisez aucun autre chargeur que celui fourni avec la batterie et le scooter.
2- Chargez votre batterie dans une température comprise entre 0 et 35°C, dans une pièce aérée, à l'abri de l'eau et de la chaleur, hors de portée de toute substance inflammable.
3- Ne chargez pas la batterie plus de 12h, cela diminuerait sa durée de vie.
4- Le temps de charge de 0 à 70% est proportionnellement plus court que les 30 derniers %. La charge s'allongera ensuite pour arriver à 100%.
5- Lorsque la température de l'environnement de charge diminue à moins de 0°C, la charge s'arrête. Changez la batterie d'environnement pour reprendre la charge entre 0 et 35°C
6- La température de surface de la batterie monte durant la charge. Tenir la batterie hors de portée des enfants.

➢ La capacité de la batterie doit être adaptée au chargeur.

CONDITIONS DE STOCKAGE

1- Lorsque la batterie est installé sur le scooter, la charge diminue progressivement, le système électrique consommant une part de l'énergie de la batterie (environ 5% pour 8h de parking)

2- Stockez la batterie dans une pièce aéré entre 0°C et 25°C. Ne stockez pas la batterie à une température supérieure à 40°C, cela pourrait diminuer irréversiblement la capacité de la batterie.

3- Si vous n'utilisez pas le scooter sur une période prolongée, retirez la batterie du scooter et stockez-la séparément. Durant cette période, vous devrez recharger la batterie au moins 2h tous les 2 mois pour conserver sa capacité d'origine. Sans cela, la batterie pourrait perdre durablement sa capacité.

4- Le niveau de charge idéal durant le stockage est de 50%. Un stockage de la batterie avec un niveau de charge inférieur à 10% ou supérieur à 90% peut endommager la batterie et sa capacité.

5- Les causes les plus courantes d'un vieillissement prématuré de la batterie sont :

   a. Si le scooter n'est pas utilisé depuis plus d'un mois et que la batterie est resté connecté dans le scooter, sans cycle de charge ni stockage séparé.

b. Si le scooter n'est pas utilisé depuis plus de 3 mois et que la batterie, même isolée séparément du scooter, n'a pas eu de cycle de charge durant cette période.

6- Ne stockez pas la batterie dans un endroit où la batterie pourrait tomber, le choc pouvant causer des dommages interne à celle-ci, voir entrainer des dommage conséquents allant jusqu'à une explosion éventuelle.

Avertissement : la sous-tension et l'alimentation anormale causées par l'utilisation incorrecte de la batterie mentionnée ci-dessus ne sont pas couvertes par la garantie

UTILISATION DE LA BATTERIE

1- Avant toute première utilisation, la batterie doit être chargé à 100%. De même elle doit également être chargé obligatoirement jusque 100% les 3 cycles suivants pour conserver la capacité optimale de celle-ci. Cela permet aussi de garantir l'équivalence entre la capacité réelle et celle indiquée sur le tableau de bord.

2- Dans la mesure du possible, ne laissez pas le niveau de charge passer sous les 20%. Recharger la batterie dans les temps augmente sa durée de vie.

3- Maximiser la capacité de votre batterie en roulant à vitesse moyenne, en actionnant lentement la poignée d'accélération et en augmentant votre vitesse progressivement.

4- Après un certain nombre de cycle de charges et de décharges incomplètes, la capacité réelle de la batterie et celle indiquée sur le compteur seront différentes. Régulièrement, déchargez puis rechargez totalement la batterie (pas plus d'une fois tous les 3 mois). La batterie interne et le display se recalibreront pour indiquer le bon niveau de puissance.

5- Contrôlez le câble de connexion de la batterie tous les 2 mois pour vérifier l'absence d'oxydation noire ou de dépôt de carbone. Si c'est le cas, contactez le SAV.

Avertissement : Gardez la batterie loin de la pluie ou de l'eau. Ne plongez jamais la batterie dans l'eau. Ne roulez pas avec le scooter dans un espace si le niveau d'eau atteint le bas du coffre de selle, autrement, de l'eau pourrait pénétrer dans la batterie et causer un court-circuit interne et endommager la batterie de manière permanente. Dans ce type de circonstances, il est strictement interdit de rechargez la batterie ou le scooter. Dans certains cas extrème, la batterie pourrait exploser.

ILLUSTRATION DE L'INSTALLATION DE LA BATTERIE

La batterie lithium a un design permettant un positionnement optimal. Posez simplement la batterie dans l'emplacement prévue sous la selle et connectez le câble.

Comme indiqué dans l'illustration :

1- Placez ou retirez la batterie de son logement sous la selle
2- Connectez le câble sur le port de charge de la batterie

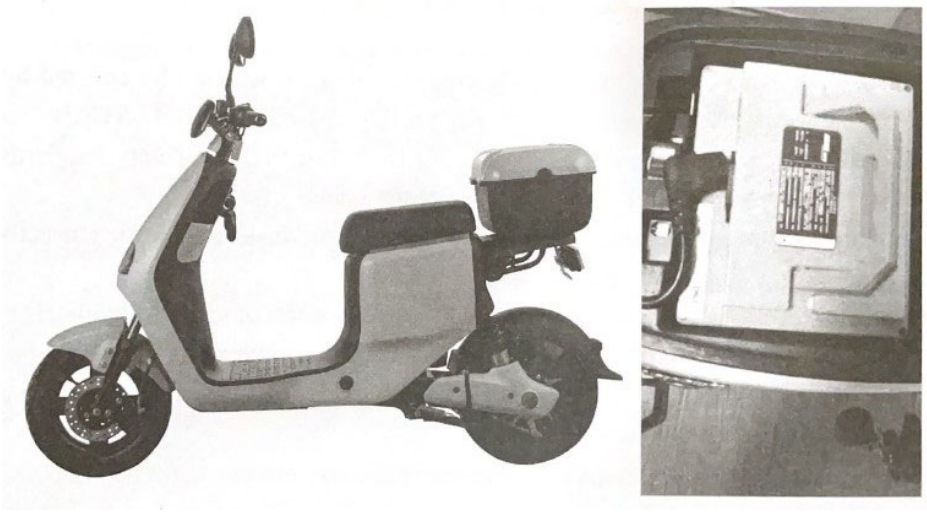

CHARGEMENT DE LA BATTERIE

1- Lors de votre achat, le niveau de charge de votre batterie peut être bas suite à son départ de l'usine, son transport puis son stockage sur une période plus ou moins longue. Chargez la batterie à 100% avant toute utilisation. Utilisez le chargeur d'origine ou un chargeur certifié par le fabricant pour charger la batterie ; sinon, le chargeur peut être brûlé.

2- Placez le chargeur et la batterie sur une surface stable pour prévenir toute chute durant la charge. Ne posez jamais rien sur la batterie ou le chargeur pour garantir la ventilation et la dissipation de la chaleur émise par le chargeur et la batterie.

3- Chargez la batterie :

   a. Contrôlez attentivement si la tension d'entrée nominale (AC220V) du chargeur est compatible avec la tension du réseau électrique.

   b. La batterie peut être chargée directement sur le scooter, ou retirée et amenée à un endroit approprié comme à l'intérieur pour la recharge

   c. Connectez le câble du chargeur sur le port de charge de la batterie. Ensuite branchez le chargeur sur la prise secteur. Un voyant rouge s'allume sur le chargeur.

d. Tant que la charge n’est pas complète, le voyant reste rouge. Lorsque le voyant passe au vert, la batterie est totalement chargée. Le temps de charge est approximativement de 4 à 8h (la longueur du temps de charge dépend du niveau de charge de départ de la batterie). Hors circonstances spéciale, ne chargez pas la batterie plus de 12h d’affilée, sous peine de causer des dommages irréversible à la batterie.

e. Lorsque la batterie est totalement chargée, le voyant vert s’allume. le chargeur passera automatiquement à la charge flottante à tension constante. Laissez la charge continuer durant 2 à 3h pour un meilleur résultat. (Si le voyant vert du chargeur n’est pas allumé après ce temps, la batterie doit probablement être pleinement chargée. N’y prêtez pas attention et utiliser votre scooter normalement)

f. Débranchez le chargeur de la prise secteur, puis déconnecté le cable du chargeur du port de connexion de la batterie.

g. Ne connectez jamais le chargeur à l'alimentation secteur sans charge durant une longue période sans charge. Ce qui, non seulement raccourcit la durée de vie du chargeur, mais peut également entraîner d'autres dangers.

UTILISATION ET MAINTENANCE DU CONTROLEUR

1- Enlevez régulièrement la saleté sur les embouts des deux côtés du moteur pour faciliter la dissipation thermique lorsque le moteur fonctionne, prolonger le temps de démagnétisation du moteur et ainsi prolonger la durée de vie du moteur.

2- Vérifiez régulièrement si les vis du capuchon d'extrémité et les écrous de fixation de l'arbre aux deux extrémités du moteur sont desserrés. Le cas échéant, serrez-les pour éviter d'endommager le moteur lors de la conduite.

3- Rendez-vous à l'atelier de maintenance pour vérifier régulièrement l'isolation entre le câblage du moteur et le boîtier. Si une isolation est détectée, recherchez-en la raison et réparez-la à temps

4- Vérifiez si le connecteur du contrôleur est desserré et si la boîte à fusibles du scooter est desserrée régulièrement. Le cas échéant, resserrez-les. Lorsque vous démarrez le scooter, démarrez-le lentement et accélérez progressivement pour réduire l'impact du courant élevé sur le contrôleur, le moteur et la batterie afin de prolonger la durée de vie des composants électriques.

INSTRUCTIONS DE SÉCURITÉ

Merci de lire les instructions suivantes attentivement pour votre sécurité et celle des autres.

SUIVRE LES REGLES DE LA ROUTE ET CONDUIRE PRUDEMMENT

a. Il est strictement interdit pour des personnes de moins de 14 ans de conduire sur route. Par ailleurs, en France, l'obtention du BSR pour les moins de 18 ans est obligatoire. Après 18 ans, le permis de conduire peut le remplacer.
b. Ne prêtez pas votre scooter électrique à des personnes qui ne savent pas le faire fonctionner, une mauvaise utilisation pouvant entrainer des dommages pour eux et pour les autres usagers de la route.
c. Le transport des passagers et des marchandises sur ce scooter doit respecter les lois et règlements du pays de circulation.
d. OxyGo recommande l'utilisation systématique d'un casque homologué aux normes européennes ECE/ONU 22.05.P (EU) et décline toute responsabilité en cas de non utilisation de celui-ci. Par ailleurs, nous rappelons que selon l'article R431-1 du Code de la

route tout conducteur d'un deux-roues motorisé doit porter un casque homologué.

e. La distance de freinage peut être allongée lorsqu'il pleut ou qu'il neige. Evitez de conduire un scooter électrique lorsque le temps est mauvais ou lorsqu'il pleut trop fort.

INSTRUCTIONS DE SECURITE POUR CONDUIRE UN VEHICULE ELECTRIQUE

a. Ne garez pas votre scooter dans le hall, l'escalier de secours, le couloir ou la sortie de secours du bâtiment.

b. Ne chargez pas et ne garez pas votre scooter dans un immeuble résidentiel. Gardez le loin de matériaux inflammables lorsque vous le chargez. Ne chargez pas trop longtemps.

c. Utilisation et entretien corrects de la batterie : ne démontez pas la batterie usagée par vous-même. La batterie usagée doit être recyclée par le service professionnel concerné.

d. Utilisation correcte du chargeur et précautions d'emploi :

   1- Le chargeur doit uniquement être utilisé en intérieur.

   2- Il est strictement interdit de charger dans une pièce confinée ou dans un environnement ensoleillé et/ou chaud. Ne placez

pas le chargeur dans le coffre de selle ou dans le top case lors de la charge.

3- Connectez la batterie au chargeur avant de raccorder celui-ci à la prise secteur. Lorsque la charge est terminée, commencé par débrancher la prise murale avant de déconnecter la batterie.

4- Lorsque la charge est terminée, le chargeur doit être débranché. Il est interdit de laissé un chargeur sur l'alimentation hors de la charge.

5- Si le voyant de charge est anormal, qu'il y a une odeur ou si le boitier du chargeur est anormalement chaud durant la charge, stoppez celle-ci immédiatement, faite réparer ou remplacer celui-ci.

6- Ne désassemblez pas ou ne remplacez pas de composant du chargeur par vous-même.

e. Lorsque vous remplacez le chargeur, le nouveau chargeur doit être compatible avec le modèle de batterie.

f. Nettoyage du scooter :

1- Enlevez la batterie avant de nettoyer le scooter

2- Utilisez un savon neutre et une éponge pour nettoyer le scooter. N'utiliser pas de jet à haute pression. Eviter de

projeter l'eau sur les poignées gauche et droite et sur le moteur. Prenez garde à ce que l'eau ne puisse pas entrer dans le logement de la batterie.

3- Séchez la zone de logement de la batterie et le corps du scooter entrant en contact avant d'insérer la batterie après le lavage.
4- Utilisez de la cire en spray soluble dans l'eau pour protéger la peinture du scooter, sauf pour la peinture mate
5- Ne pas lubrifier les plaquettes de frein avant et arrière, les roues et les pneus

CONTROLE AVANT CONDUITE

Si vous constatez une anomalie sur le scooter, quel qu'elle soit, veillez à la faire réparer dans les temps.

a. vérifiez l'état du circuit d'alimentation, de l'éclairage, du circuit, etc...
b. vérifiez si les freins avant et arrière fonctionnent normalement,
c. vérifiez si le guidon et les roues avant et arrière sont bien serrés,
d. vérifiez la pression des pneus
e. vérifiez si le réflecteur est endommagé ou taché

REGLES GENERALES

1- Pour garantir des performances fiables du scooter, veuillez lire attentivement le manuel. Ne conduisez pas le scooter avant d'avoir bien compris les performances du scooter électrique. Surtout, ne le prêtez pas à des personnes qui ne savent pas faire fonctionner un scooter électrique.

2- Vérifiez de temps en temps si les performances de freinage sont bonnes. Laissez plus d'espace en freinant tôt lorsque vous roulez sous la pluie ou la neige et en descente.

3- Ne placez jamais de conducteurs électriques (tels que métal, graphite, etc...) entre les plaques positive et négative des ports de charge et de décharge. Tenez les enfants à l'écart des électrodes des ports de charge et de décharge par crainte d'électrocution et de blessures causées par un court-circuit.

4- Veuillez couper l'alimentation immédiatement et retirer la clé après utilisation. Ne laissez pas les enfants jouer avec le scooter de peur de causer des dommages à votre famille et à vos biens.

PREPARATION ET CONTROLE DE SECURITE AVANT DE ROULER

a. Vérifiez que les pneus ont assez de pression (2.0 bar à l'avant-2.3bar à l'arrière). Une pression d'air insuffisante affectera la vitesse de conduite et le kilométrage.
b. Assurez-vous que la batterie est complètement chargée, une puissance de batterie insuffisante réduit non seulement le kilométrage, mais raccourcit également la durée de vie de la batterie.
c. Assurez-vous que le scooter est déverrouillé.
d. Assurez-vous que vous savez comment conduire et utiliser le scooter et que vous comprenez les règles de circulation locales.

DÉMARRAGE DU SCOOTER

a. Installez la batterie complètement chargée dans la fente de la batterie (ou verrouillez-la) du scooter, puis branchez-la dans la prise de la batterie.
b. Insérez la clé d'alimentation dans le trou de verrouillage de l'alimentation et tournez-la dans le sens inverse des aiguilles d'une montre sur "ON". Le voyant lumineux sur le panneau d'affichage est

allumé, indiquant que l'alimentation est connectée à chaque circuit de commande.

c. Il est préférable de vérifier si les fonctions d'allumage, de freinage et de coupure des freins sont normales.

d. Lorsque vous freinez, il est préférable de remettre a poignée d'accélération en position initiale afin que le moteur soit complètement éteint, ce qui rendra votre conduite plus sûre.

e. il est préférable de suivre les conseils et astuces ci-dessus de fonctionnement pour prolonger la durée de vie de la batterie.

f. Après avoir roulé, veuillez éteindre l'alimentation et retirer la clé d'alimentation pour assurer la sécurité et éviter la consommation d'énergie

g. Le scooter dispose d'un dispositif de protection contre les sous-tensions, qui coupe automatiquement l'alimentation lorsque la tension de la batterie est faible. Veuillez charger la batterie dès que possible ; sinon, cela raccourcira la durée de vie de la batterie. Lorsque la batterie est épuisée, si le scooter est toujours alimenté par la batterie, cela endommagera gravement la durée de vie de la batterie.

h. La fluctuation de tension est élevée en démarrage statique. L'indicateur de tension clignotera, ce qui est normal.

i. Si le scooter est soumis à une situation de surcharge ou de route impraticable impliquant de fréquents soubresaut, l'alimentation du scooter se coupera automatiquement pour garantir le bon fonctionnement des composants. En ce cas, il suffit de redémarrer le scooter, une fois dans une situation de conduite appropriée.

j. Les appareils électriques du scooter sont sous auto-contrôle et se connectent à la base de données en 2-3 secondes après la mise sous tension. Pendant cette période, le scooter n'es pas encore prêt à démarrer. Vous pourrez quitter le mode parking une fois l'auto-vérification terminée. Dans de très rares cas, le système peut se bloquer lors de l'auto-vérification et de la connexion à la base de données. Éteignez et rallumez pour résoudre le problème.

RÉGLAGES ET ENTRETIEN

a. Un scooter nouvellement acheté est réglé pour des conditions d'utilisations optimales. Si vous avez des questions, veuillez contacter le fournisseur.

b. La pression des pneus d'un nouveau scooter pourra être ajustée après 1 mois de conduite. Une perte de pression suite à l'assouplissement du pneu peut se produire. Une bonne pression

dans les pneus permet de gagner en stabilité pendant la conduite et d'économiser de l'énergie. (2.0 bar à l'avant, 2.3 bar à l'arrière)

c. Nous vous recommandons le calendrier d'entretien suivant :

PIECES	ACTIONS	1000km	3000 km Année 1	6000 km Année 2	9000 km Année 3	12000 km Année 4	15000km Année 5
Pneus	Contrôler l'usure et la pression	X	X	X	X	X	X
Freins (mâchoires et plaquettes)	Contrôler remplacer si nécessaire	X	X	X	X	X	X
Liquide de frein	Renouveler			X		X	
Ampoules	Contrôler remplacer si nécessaire	X	X	X	X	X	X
Système électrique	Contrôler et resserrer	X	X	X	X	X	X
Amortisseurs	Graisser et resserrer si nécessaire	X	X	X	X	X	X
Carénage et châssis	Contrôler, resserrer et graisser	X	X	X	X	X	X
Béquilles	Contrôler et resserrer	X	X	X	X	X	X
Axes de roue	Resserrer contrôler et graisser	X	X	X	X	X	X
Rétroviseurs	Contrôler et resserrer	X	X	X	X	X	X

Nous vous recommandons d'effectuer ces entretiens auprès d'un distributeur agréé OxyGo.

d. Si vous constatez une anomalie ou un disfonctionnement, contactez le SAV le plus proche. Une intervention, un démontage ou un motage de pièce effectué par un tiers non agréé par OxyGo n'est pas couvert par la garantie et entraine la perte de celle-ci.

EXCLUSIONS DE GARANTIE

Si la batterie répond à l'une des situations suivantes, celle-ci ne sera pas couverte pas la garantie, vous devrez alors remplacer la batterie à vos frais :

1- Dépasser la durée et l'étendue du service de garantie selon les normes de garantie pour les composants des scooters électriques du fabricant.
2- Pannes ou dommages résultants d'un non-respect des conditions d'utilisations, de conduite, de maintenance et d'entretien décrites dans ce manuel
3- Dommages résultant d'une exposition à une pluie ou une neige excessive, corrosion due à la fumée, aux produits chimiques ou à l'usure normale. Les pannes ou dommages résultant de cas de force majeur (incluant sans limitations les tremblements de terre, feux,

typhons, inondations, mouvements sociaux, mouvements de foules, crimes violents, etc…)

4- Utilisation impropre de la batterie, batterie non utilisée sur une longue période de temps (batterie stockée sans déconnexion du câble durant plus d'un mois ou stockée déconnectée durant plus de trois mois) et non chargée durant ce temps, causant une décharge profonde et une alimentation anormale de celle-ci et ne pouvant être réparé.

5- le scooter est réparé dans un lieu qui n'est pas un distributeur agréé ; la reconstruction, le démontage, la réparation par l'utilisateur ou l'endommagement de l'état normal de l'ensemble du produit ou de ses pièces et composants

6- Installation de composants, pièces qui ne sont pas d'origine ou modification non autorisée du circuit et écriture

7- Pannes et dommages résultants de facteurs humains comme un accident de la route, une chute, la surcharge du véhicule, un excès de vitesse, etc...

8- L'absence de facture avec la date d'achat, du carnet d'entretien du véhicule avisé par un distributeur agréé.

9- Altérer ou modifier la date d'achat du scooter ou de ses pièces ou composants.

DYSFONCTIONNEMENTS ET DÉPANNAGE

N°	Symptômes	Raison	Dépannage
1	Panne de contrôle de vitesse La vitesse maximale est faible	(1) Le la tension de la batterie est trop faible. (2) Le connecteur de la poignée d'accélération a été desserré. (3) Le ressort dans la poignée d'accélération se coince	(1) Chargez complètement la batterie. (2) Vérifiez-le à nouveau et resserrez-le. (3) Contactez-nous pour changer le ressort.
2	Le moyeu de roue ne fonctionne pas après la mise sous tension et le moteur	(1) Le connexion de la batterie a été desserré. (2) Les freins à droite et à gauche ne fonctionnent pas correctement (3) La connexion de la prise de moyeu moteur se détache et endommagé.	(1) Réparer et reconnecter. (2) Réparer et réinitialiser (3) Contactez-nous pour réparer.
3	La puissance n'est pas suffisante après la charge complète.	(1) La pression d'air des pneus est trop basse. (2) La puissance est insuffisante ou les chargeurs se décomposent. (3) La batterie est vieillissante ou endommagée (4) Forte montée, vent important, freinage fréquent ou frein bloqué, surcharge.	(1) Gonfler vos pneus (2) Charger la batterie complétement ou examiner que la prise du chargeur soit bien branchée. (3) Changer la batterie (4) Il faut adapter votre conduite dans cette circonstance.
4	Le chargeur ne fonctionne pas	(1) La base de prise du chargeur a chuté ou bien la connexion entre la prise et la base est desserrée. (2) Le fusible à l'intérieur du chargeur a été brûlé. (3) Les connexions de la batterie sont abimées.	(1) Attacher et fixer la base de prise et le connecteur. (2) Changement de fusible (3) Nous contacter pour un RDV.
5	Autres symptômes	(1) Les pannes qui ne peuvent pas être résolues ou analysées avec ce guide. (2) La panne du moteur, du contrôleur, du chargeur et de l'intérieur de la batterie	Consultez votre fournisseur ou l'atelier de réparation. Ne démontez jamais ces composants ; sinon, le scooter ne sera pas couvert par la garantie.
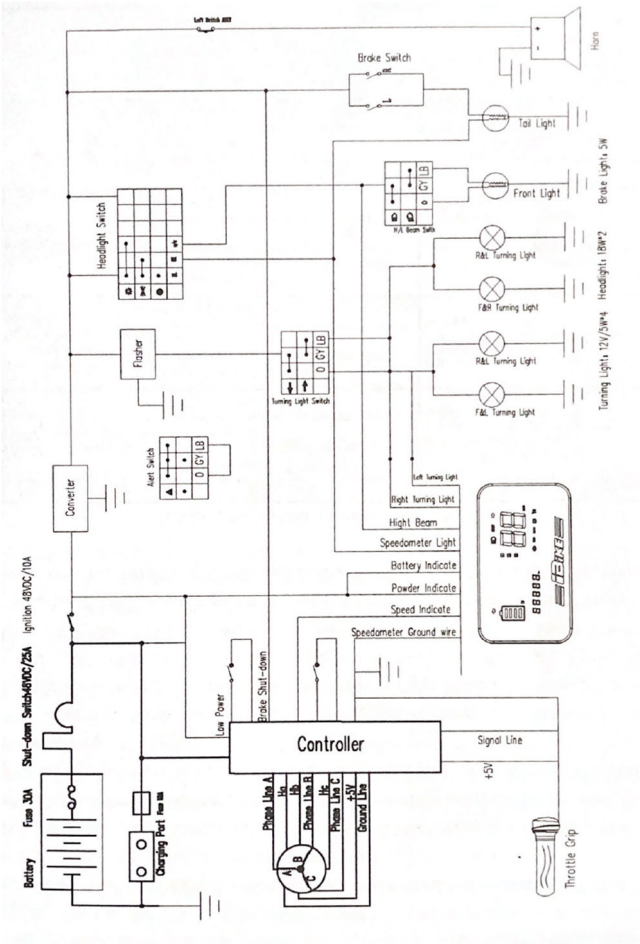
PLAN ELECTRIQUE